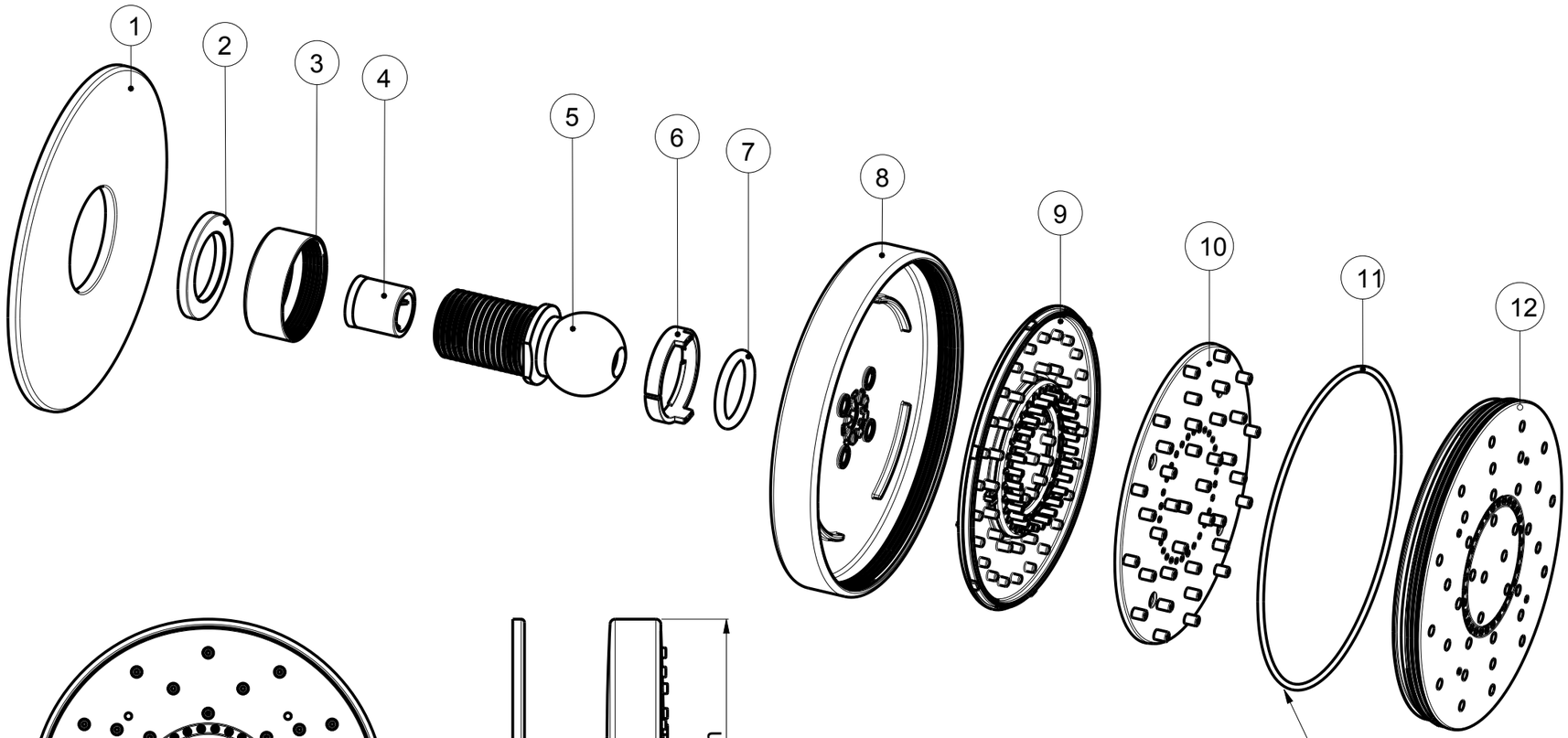

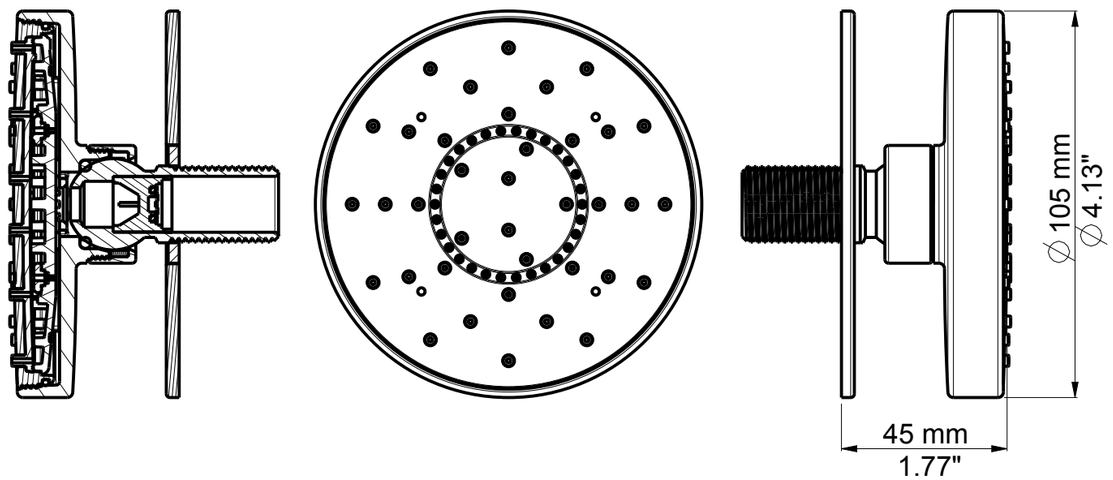

Ingrassare O-ring con grasso
tipo BESSIL BESLUX EH-000
Put grease type BESSIL BESLUX EH-000
on the O-ring

Pos.	DENOMINAZIONE / DESCRIPTION	Q.ty	MATERIALE / MATERIAL	DISEGNO / DRAWING	CODICE / CODE
12	Disk Clean-Air PURE 105 - 6 liter	1	ABS CHROMED	01 0657	JA170805
11	ORing ∅ 88.62x1.78	1	NBR 70 ShA	02 0007-049	J99980122
10	Clean Gasket PURE 105 - 6 liter	1	SILICON 60 ShA	02 0157	JA175002
9	Conveyer PURE 105 - 6 liter	1	PPE+PS	04 0050	JA170700
8	Body headshower PURE 105	1	ABS CHROMED	01 0640	VB330105/01
7	ORing ∅ 18x3	1	NBR 70 ShA	02 0007-001	99980027
6	Ring	1	POM	01 0141	V1251NPT
5	Ball Joint 1/2" Gas Bodysprays Pure 105	1	BRASS CHROMED	03 0832	J9994003405
4	Flow limiter MR01 - 6 lit/min	1	VARIED	80 0141	J26550164/6
3	Crown Bodyspray	1	BRASS CHROMED	03 0301	VA370305
2	Washer Ball Joint Bodyspray	1	BRASS CHROMED	03 0866	J9994003705
1	Escutcheon Bodyspray Pure 105	1	ABS CHROMED	01 0743	J99950007

N°	MODIFICA - MODIFICATION	Data - Date	Firma - Sign	Sostituisce - Replace

DENOMINAZIONE - DESCRIPTION

Body Spray Pure 105 Uno Airdrop
(chromed)

SPECIFICHE - NOTE

- In sacchetto
- Plastic bag

DISEGNO DRAWING 70 0376.00.00.00

CODICE ITEM A0010.27E

NIKLES

NIKLES TEC ITALIA s.r.l.

Z.I. Cornali
via A. Volta n° 2
25013 Carpenedolo - BRESCIA
Telefono 030-9698716
Fax 030-9966505
www.nikles.com

	DISEGNATO DRAW	CONTROLLATO CHECK	PESO (g) WEIGHT (g)
Data - Date	07/10/10	07/10/10	SCALA SCALE
Firma - Sign	Beschi F.	Turrini A.	

DIR./FILE 70_0376_bodyspray_pure_105_bag

UFFICIO TECNICO NIKLES TEC ITALIA USO RISERVATO CONFIDENZIALE
VIETATA LA RIPRODUZIONE COPYRIGHT NIKLES TEC ITALIA

002